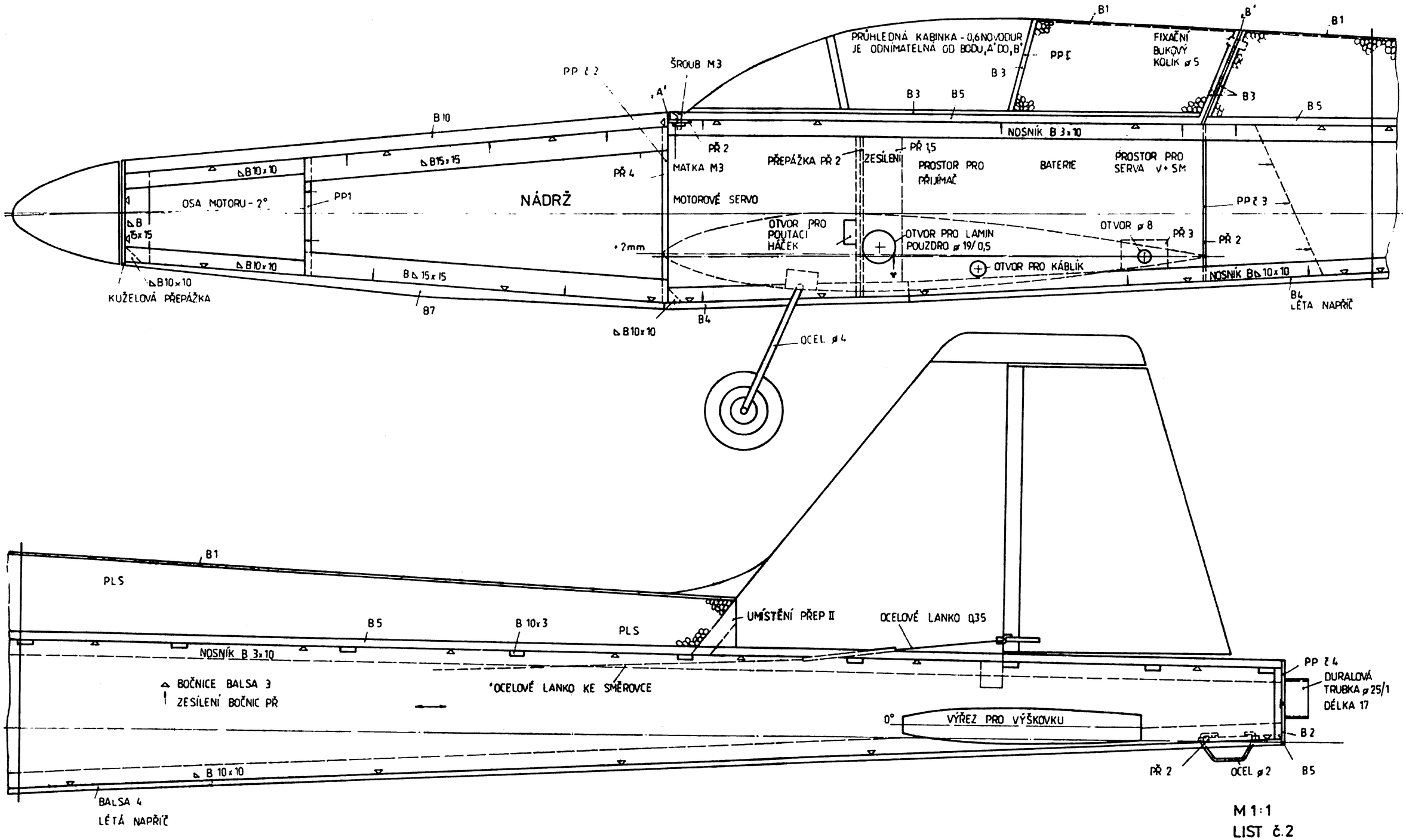


M 1:1
LIST č.2

H.E

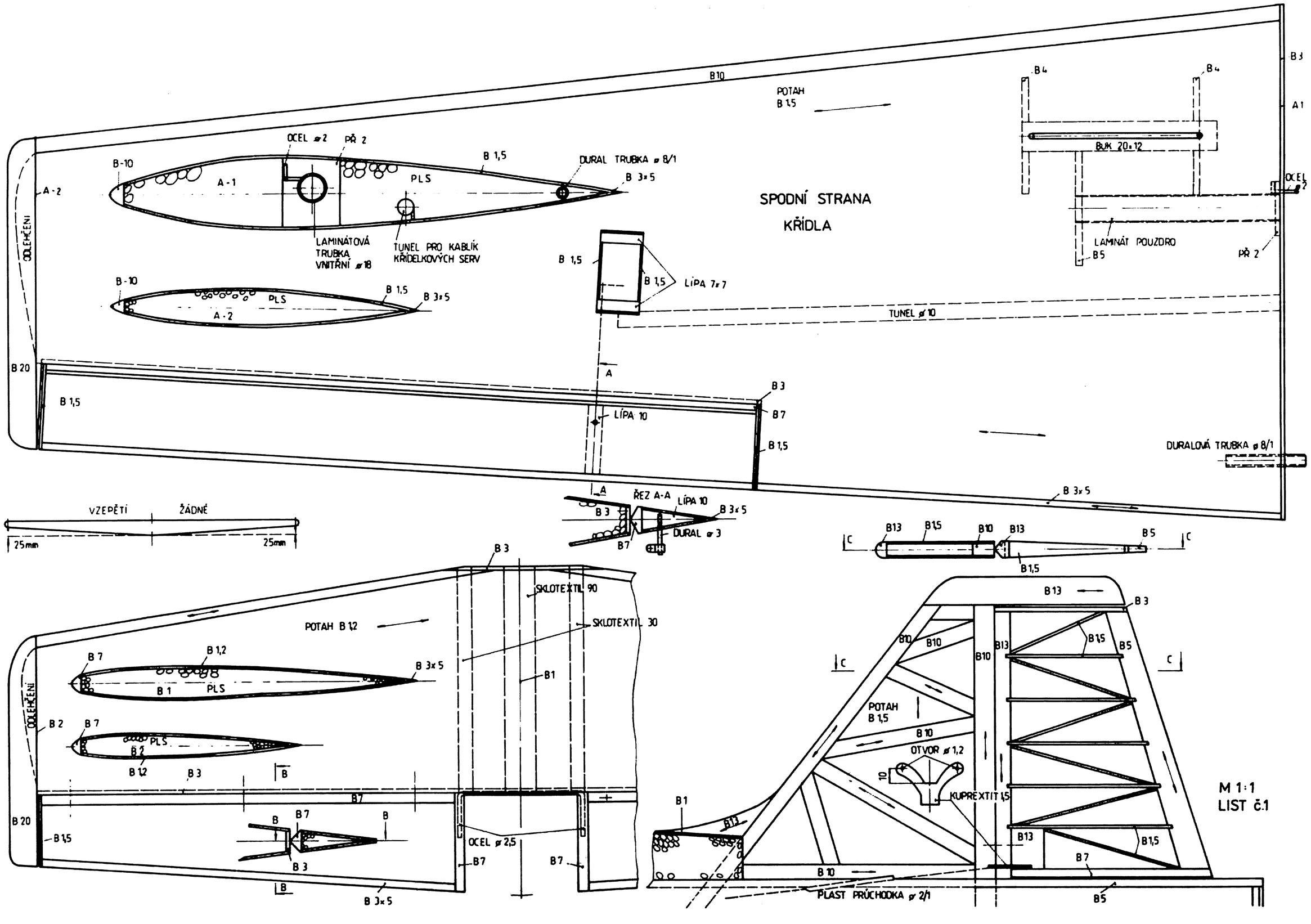
SPODNÍ STRANA
KŘÍDLA
POTAH
B 1,5
B10
B 3
A 1
B4
B4
BUK 20×12
OCEL ø 2
PŘ 2
B 1,5
DURAL TRUBKA ø 8/1
B 3×5
B-10
A-1
PLS
A-2
ODLEHČENÍ
LAMINÁTOVÁ
TRUBKA
VNITŘNÍ ø 18
TUNEL PRO KABLÍK
KŘÍDELKOVÝCH SERV
LAMINÁT POUZDRO
B5
PŘ 2
B 1,5
B 1,5
LÍPA 7×7
TUNEL ø 10
B-10
PLS
B 1,5
B 3×5
A-2
B 20
A
B 3
B 1,5
LÍPA 10
B7
B 1,5
DURALOVÁ TRUBKA ø 8/1
B 3×5
A
ŘEZ A-A
LÍPA 10
B 3
B 3×5
DURAL ø 3
B7
VZEPĚTÍ
ŽÁDNÉ
25mm
25mm
B 3
SKLOTEXTIL 90
SKLOTEXTIL 30
POTAH B 1,2
B 7
B 1,2
B 3×5
B 1
PLS
B1
ODLEHČENÍ
B 2
B 7
PLS
B 2
B 1,2
B 3
B
B7
B 20
B 1,5
B
B 7
B
B 3
OCEL ø 2,5
B7
B7
B
B 3×5
C
B13
B1,5
B10
B13
B5
C
B 1,5
B 13
B 3
B10
B10
B13
B1,5
B5
C
C
POTAH
B 1,5
B 10
OTVOR ø 1,2
10
KUPREXTIT 1,5
B1
B13
B 10
PLAST PRŮCHODKA ø 2/1
B13
B1,5
B 7
B5
M 1:1
LIST č.1
H.E