H.E

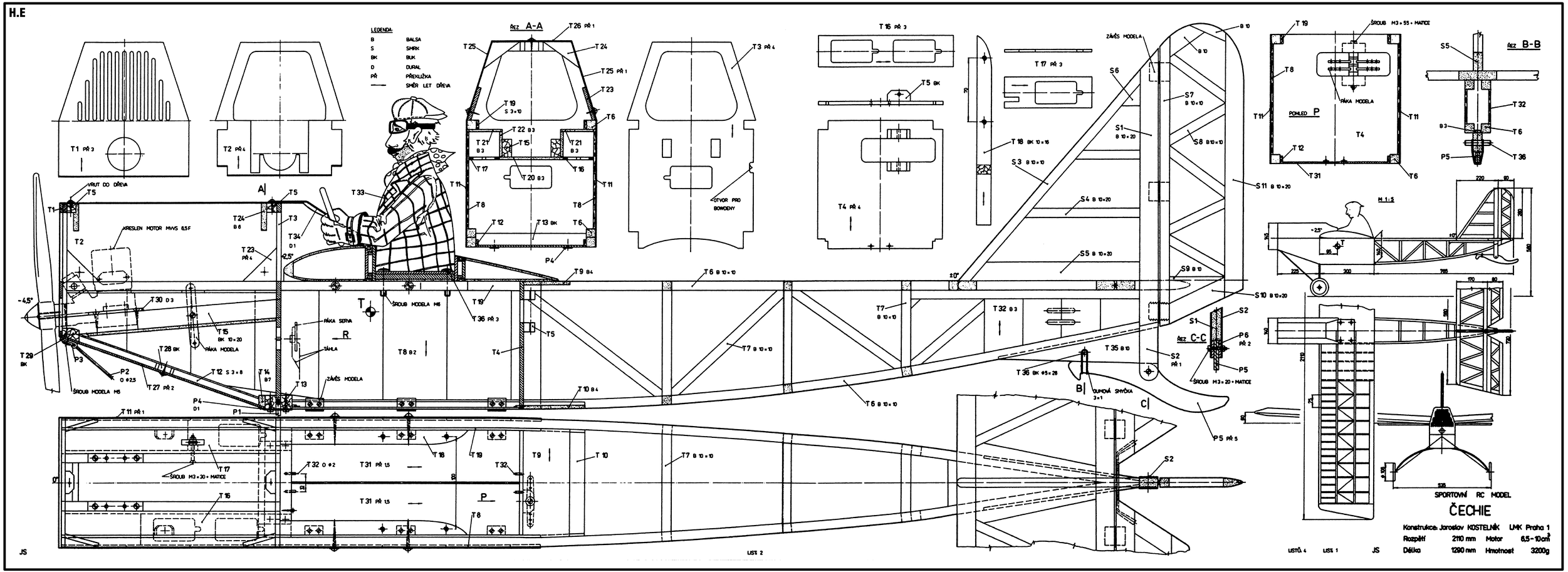
LEGENDA:
B BALSA
S SMRK
BK BUK
D DURAL
PŘ PŘEKLIŽKA
SMĚR LET DŘEVA
ŘEZ A-A
ŘEZ B-B
ŘEZ C-C
POHLED P
T1 PŘ 3
T2 PŘ 4
VRUT DO DŘEVA
KRESLEN MOTOR MVVS 6,5F
ŠROUB MODELA M6
PÁKA SERVA
TÁHLA
PÁKA MODELA
ZÁVĚS MODELA
OTVOR PRO BOWDENY
T4 PŘ 4
T5 BK
T17 PŘ 3
T16 PŘ 3
T3 PŘ 4
T26 PŘ 1
T25 PŘ 1
T36 PŘ 3
T31 PŘ 1,5
T27 PŘ 2
T28 BK
T29 BK
T30 D 3
T34 D 1
T33
T35 B 10
T36 BK Ø5×28
GUMOVÁ SMYČKA 3×1
ŠROUB M3×20+MATICE
ŠROUB M3×55+MATICE
P5 PŘ 5
P6 PŘ 2
M 1:5
SPORTOVNÍ RC MODEL
ČECHIE
Konstrukce: Jaroslav KOSTELNÍK LMK Praha 1
Rozpětí 2110 mm Motor 6,5-10cm³
Délka 1290 mm Hmotnost 3200g
JS
LIST 2
LISTŮ 4 LIST 1 JS

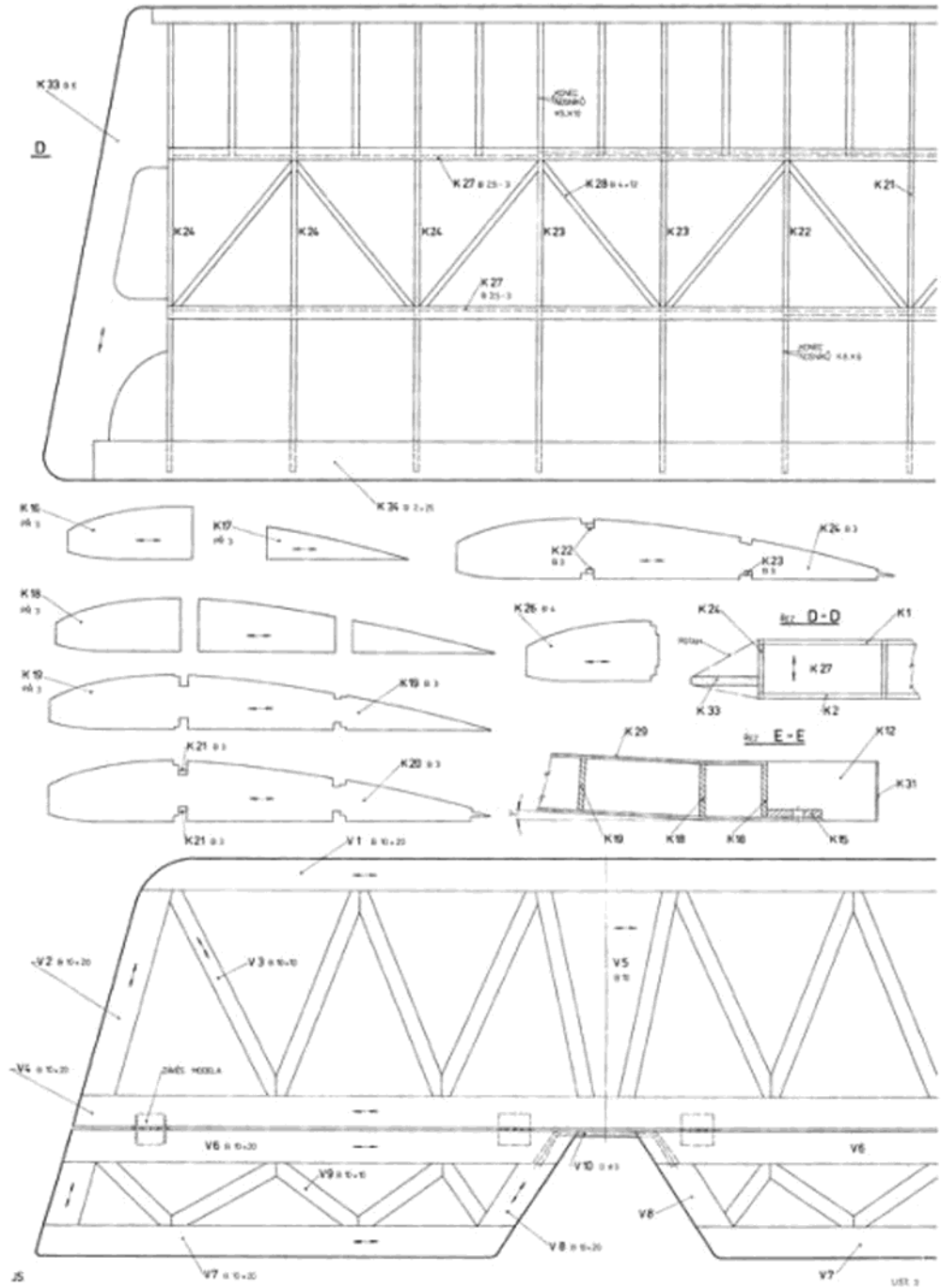
D
K33
K27
K28
K21
K24
K23
K22
K34
K16
K17
K18
K19
K20
K26
K1
K2
K12
K29
K31
K15
K33
řez D-D
řez E-E
V1
V2
V3
V4
V5
V6
V7
V8
V9
V10
ZÁVĚS MODELA