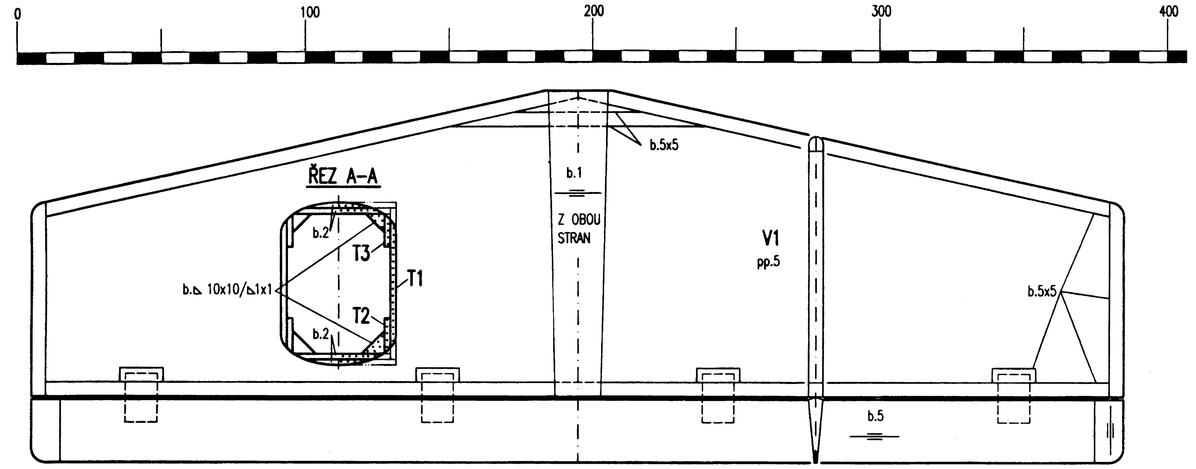

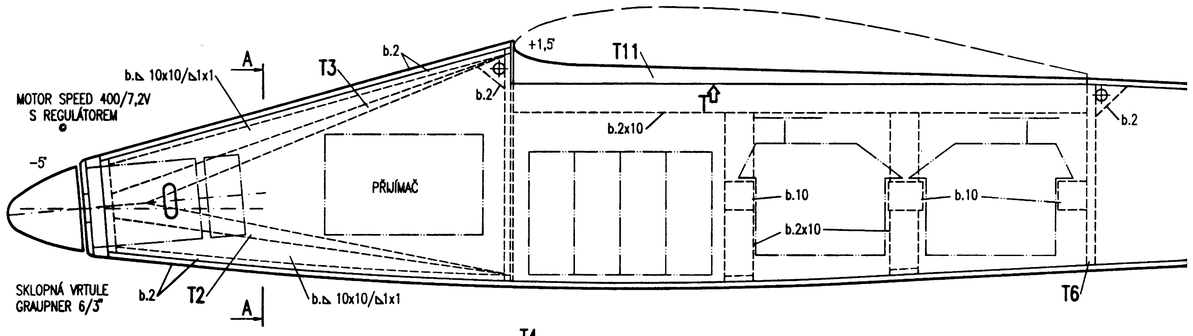

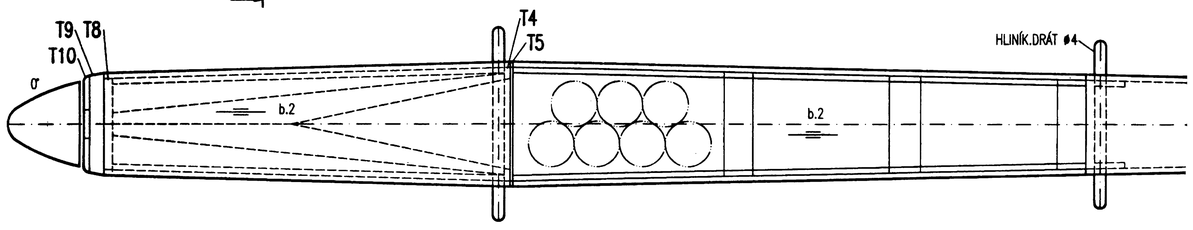

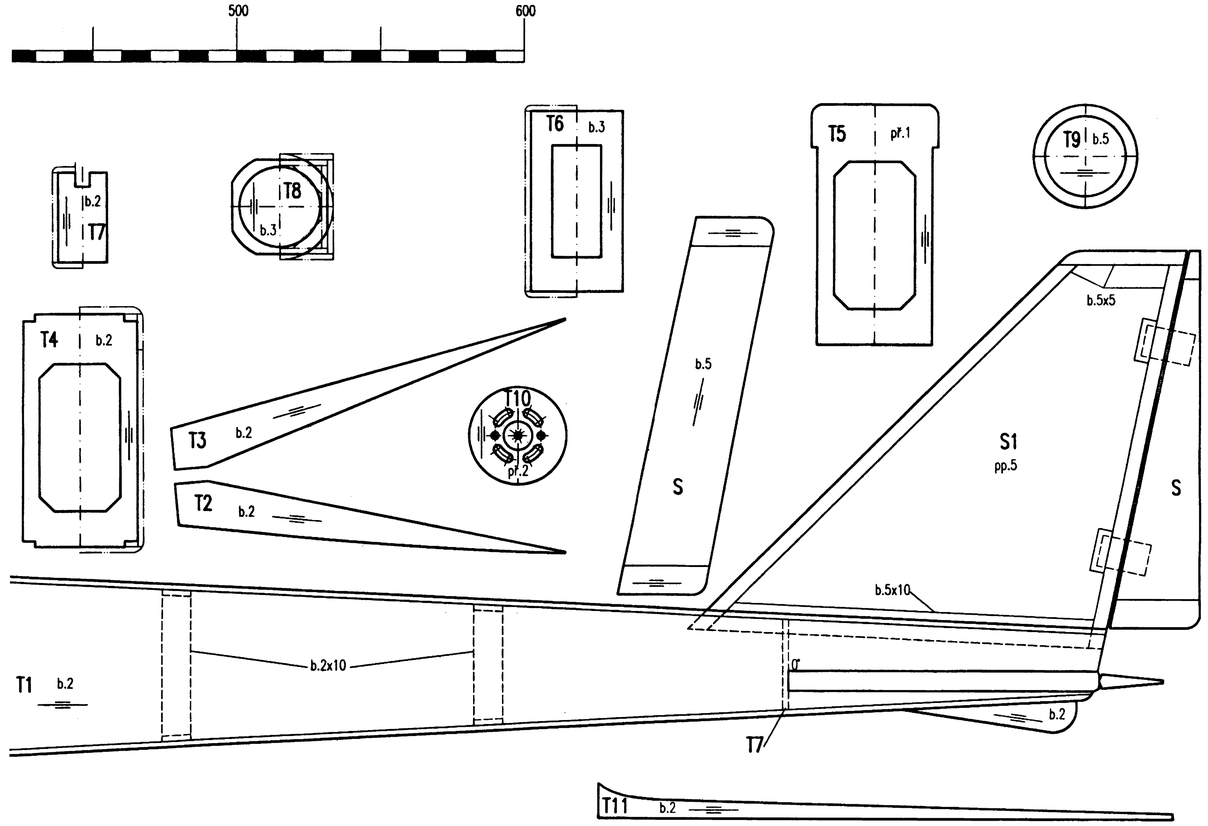

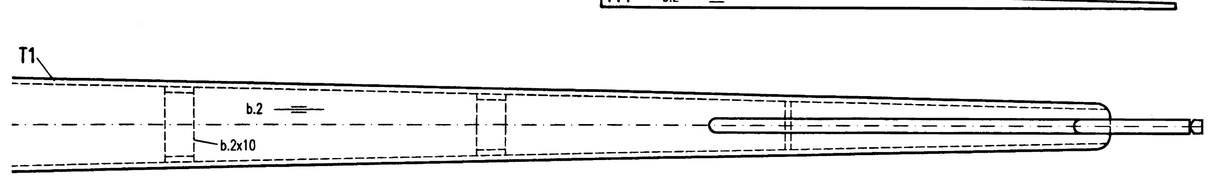

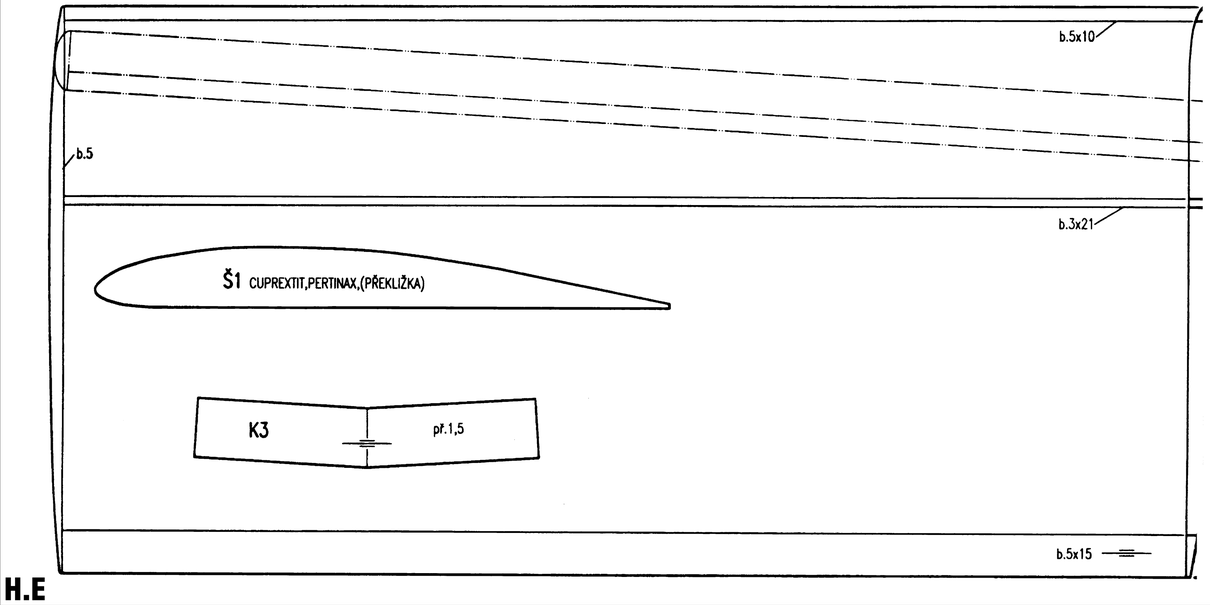

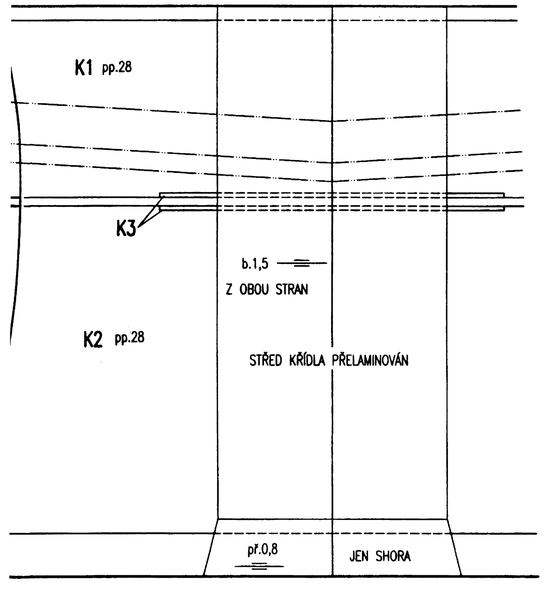

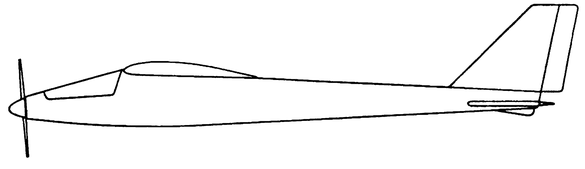

REKREAČNÍ RC MODEL NA ELEKTROMOTOR

PS–05 BOBY

ROZPĚTÍ: 1050mm
DÉLKA: 860mm

HMOTNOST: max.720g
MOTOR: SPEED 400/7,2V

KONSTRUKCE: Ant.Souček

H.E