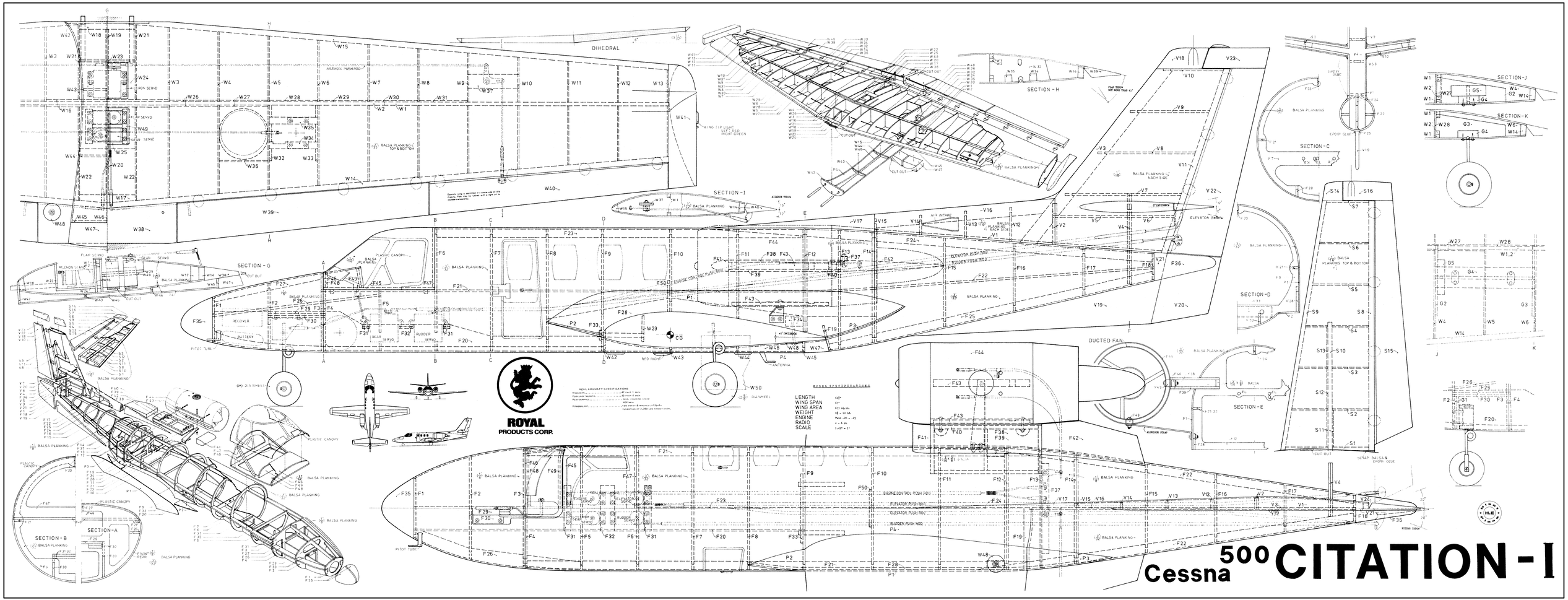
Cessna 500 CITATION-I
ROYAL PRODUCTS CORP.
REAL AIRCRAFT SPECIFICATIONS
MODEL SPECIFICATIONS
LENGTH
WING SPAN
WING AREA
WEIGHT
ENGINE
RADIO
SCALE
DIHEDRAL
SECTION-A
SECTION-B
SECTION-C
SECTION-D
SECTION-E
SECTION-G
SECTION-H
SECTION-I
SECTION-J
SECTION-K
DUCTED FAN
BALSA PLANKING
PLASTIC CANOPY
RECEIVER
BATTERY
PITOT TUBE
ANTENNA
AIR INTAKE
ELEVATOR PUSH ROD
RUDDER PUSH ROD
ENGINE CONTROL PUSH ROD
CG

3 m/m ベニヤ | PLY WOOD x 2

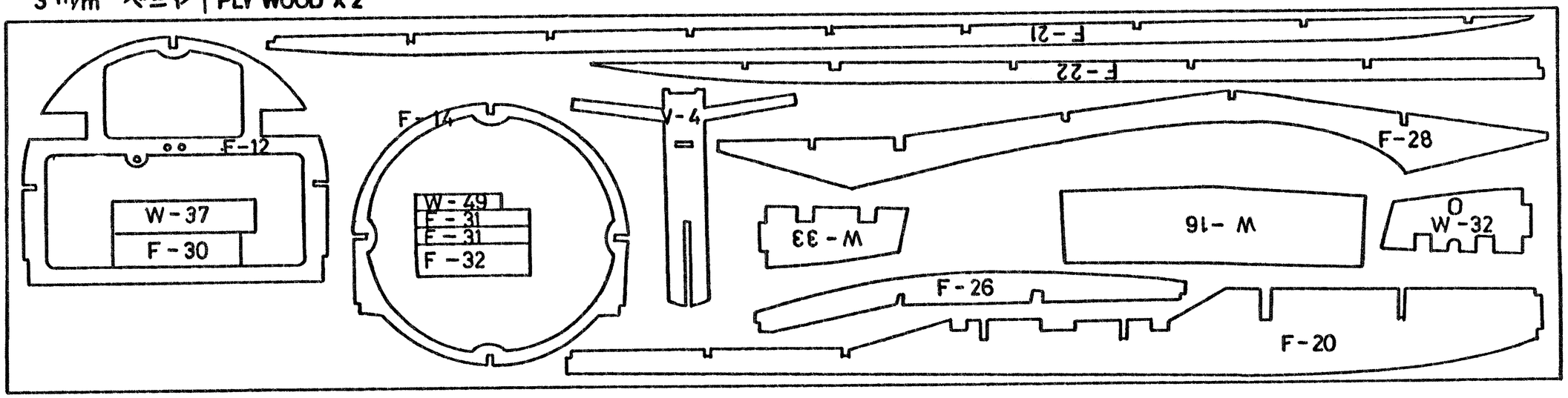

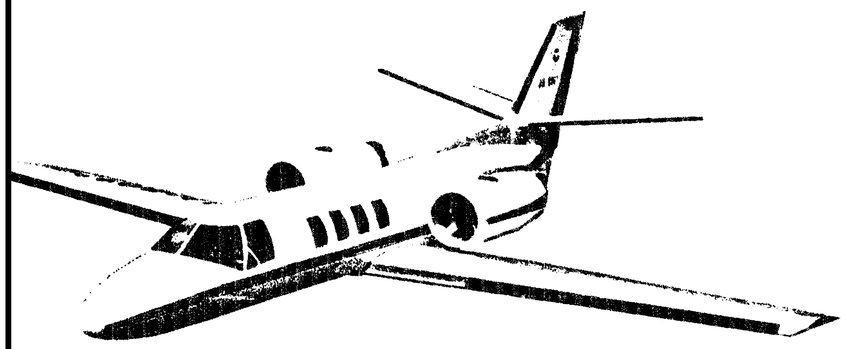

Cessna 500

ROYAL
PRODUCTS CORP.

Hisat H.E Plans

3mm バルサ BALSA (x1)

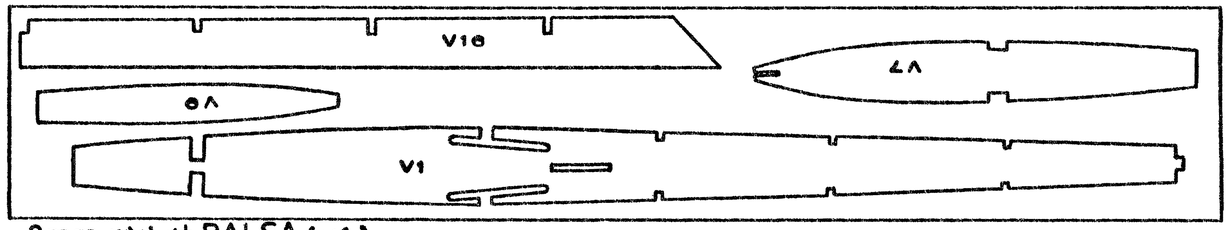

3mm バルサ BALSA (x1)

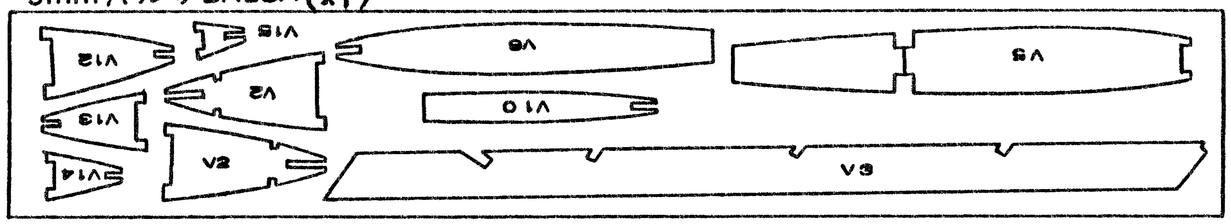

2mm バルサ BALSA (x2)

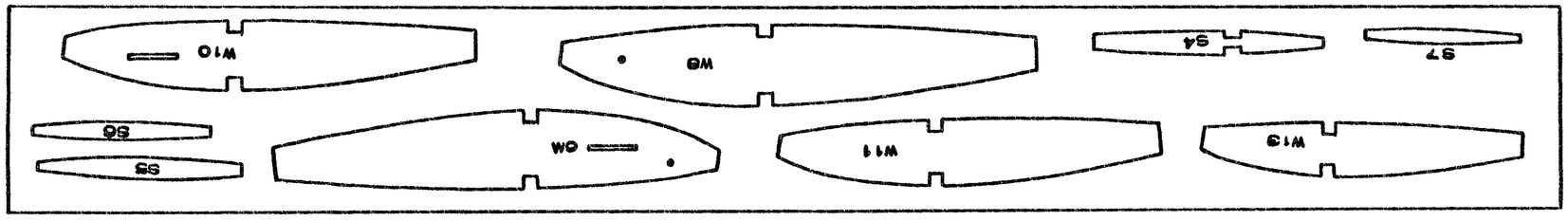

2mm バルサ BALSA (x2)

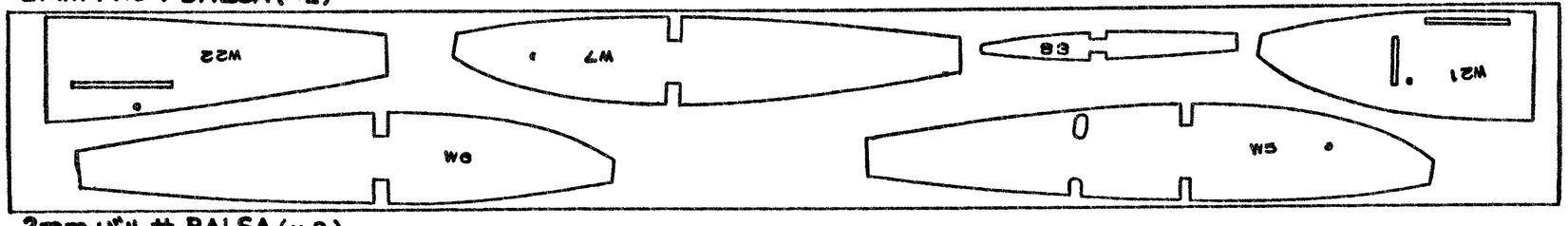

2mm バルサ BALSA (x2)

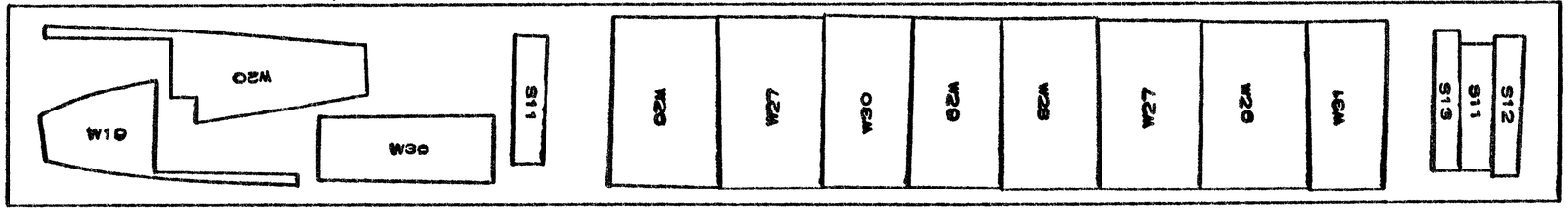

2mm バルサ BALSA (x2)

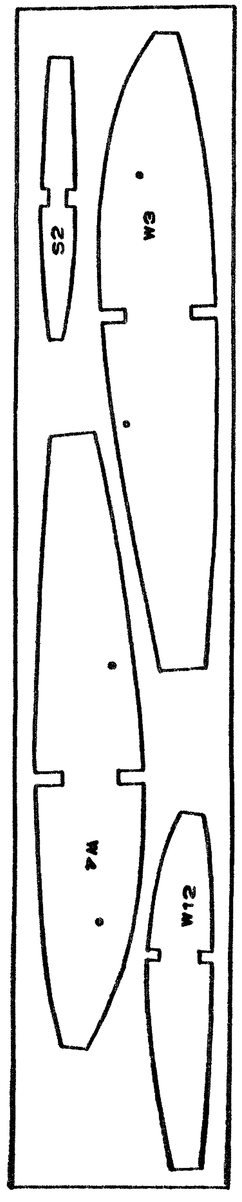

3 m/m ベニヤ PLY WOOD x 1

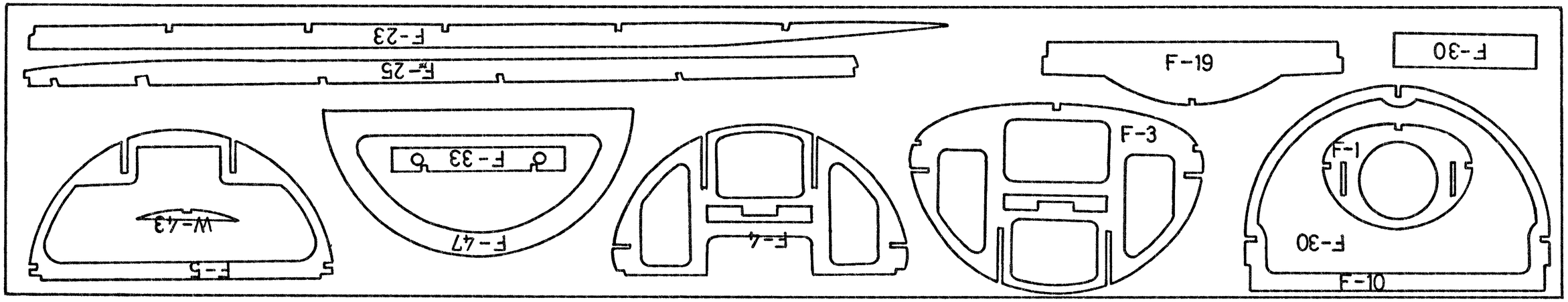

3 m/m ベニヤ PLY WOOD x 1

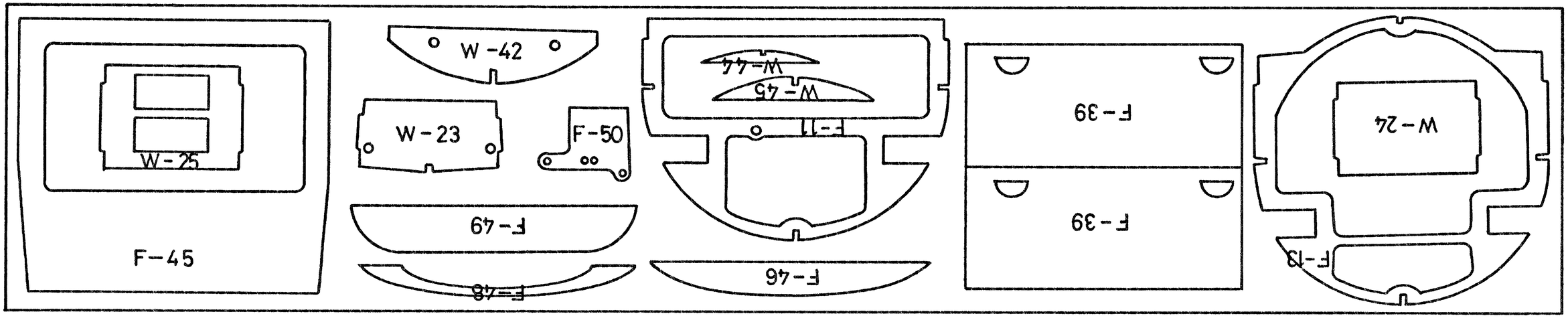

3 m/m ベニヤ PLY WOOD x 1

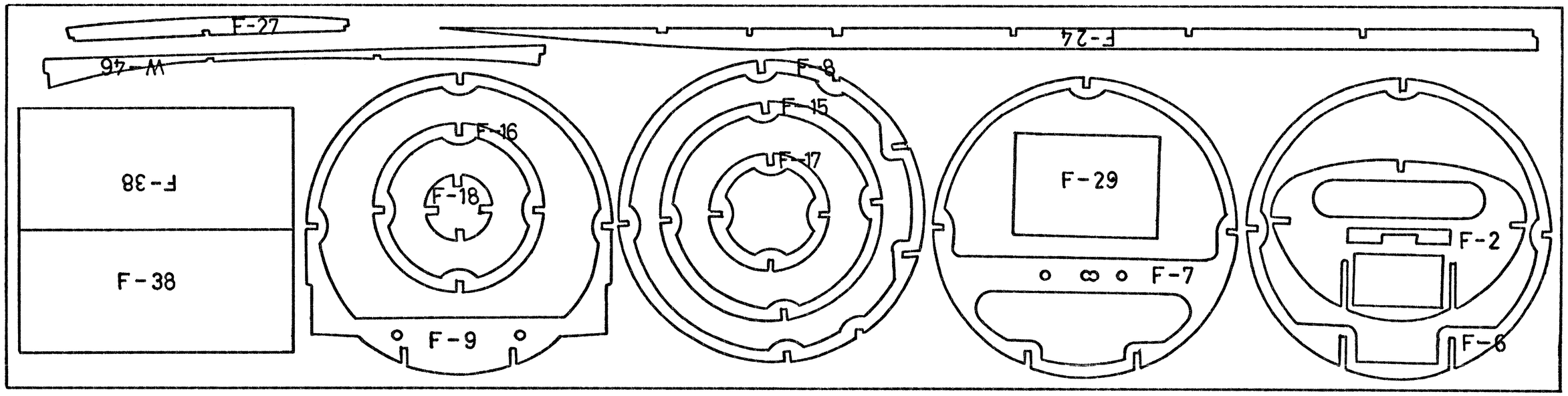

Cessna 500

ベニヤの抜型材を図面の番号と照合したの ち組み立てて下さい。

組 作 る に

※りよい仕上りと一層の機能を発揮させるために、説明や図をよく読み、よく見て、順序よくていねいに正しく組み立てて下さい。
※部品は傷つけないようにカッターや小刀で切りはなし、組み合せ部分の切り込みやミゾなどは正確に切り取って無理なく組み合うように整形します。接合部には接着剤をつけ、釘・虫ピン・クリップ(洗たくバサミ)・糸・ゴムバンド・細い針金で張り止めし、接着剤が完全に硬化したら、これらはすべて取り除きます。本体の加工や整形はカンナや小刀・ヤスリなどを使いますが、木片にサンドペー

START ASSEMBLING AFTER REFERING THE DIE CUT BALSA AND PLYWOOD PARTS TO THE NUMBER ON THE PLANS

FOR BETTER FINISH AND FLIGHT PERFORMANCE TAKE TIME IN READING BUILDING INSTRUCTION AND REFERING TO THE PLANS, AND ASSEMBLE IN GOOD ORDER AND CORRECTLY AND CAREFULLY.
CUT OFF EACH PART WITH CUTTER OR RAZOR BLADE AVOIDING DAMAGE, PARTICULARLY ON THE JOINTING CUT AND SLOT.
IF NECESSARY THE PARTS FOR EASIER FITTING. WHEN CEMENTING USE