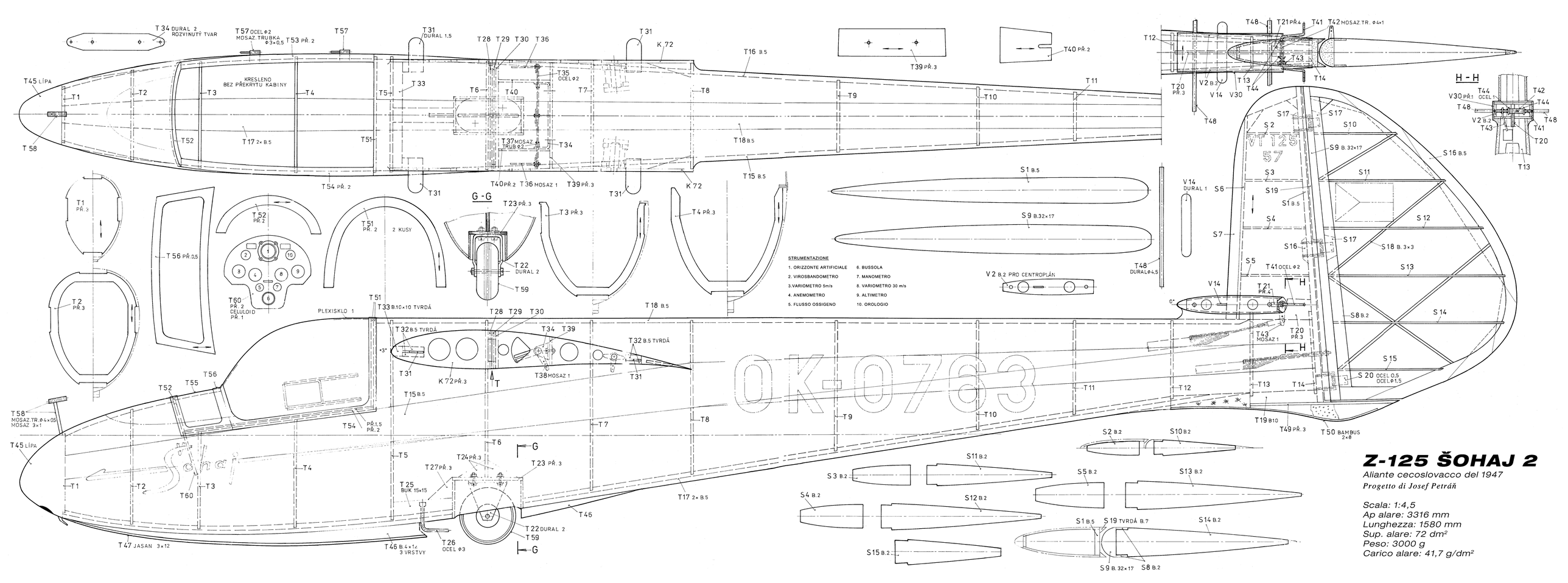

Z-125 ŠOHAJ 2

Aliante cecoslovacco del 1947

Progetto di Josef Petráň

Scala: 1:4,5
Ap alare: 3316 mm
Lunghezza: 1580 mm
Sup. alare: 72 dm²
Peso: 3000 g
Carico alare: 41,7 g/dm²

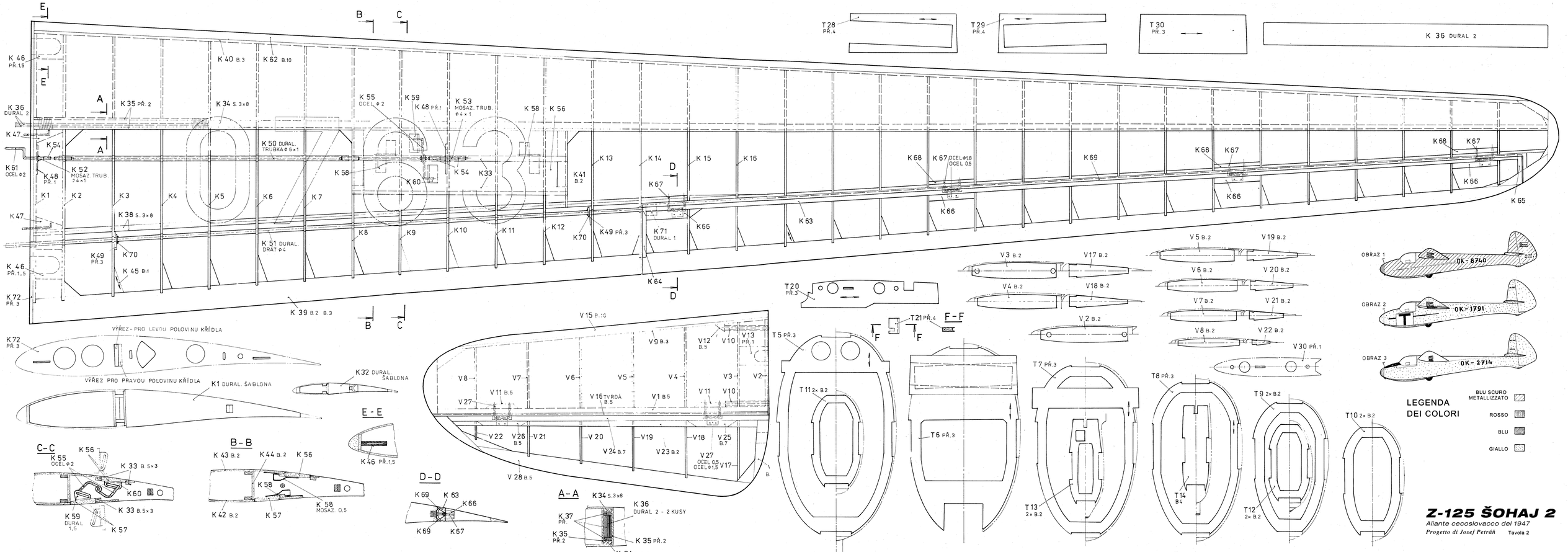

Z-125 ŠOHAJ 2

Aliante cecoslovacco del 1947

Progetto di Josef Petráň Tavola 2