Bauplan zum robbe-Montagekasten

„Chip"

Bestell-Nr. 3185

Kleines RC-Motorflugmodell mit sehr guten Flugeigenschaften.

Technische Daten:

Spannweite:	1000 mm	Gesamtflächeninhalt:	20,36 dm²
Fluggewicht:	950 g	Flächenbelastung:	46,6 g/dm²
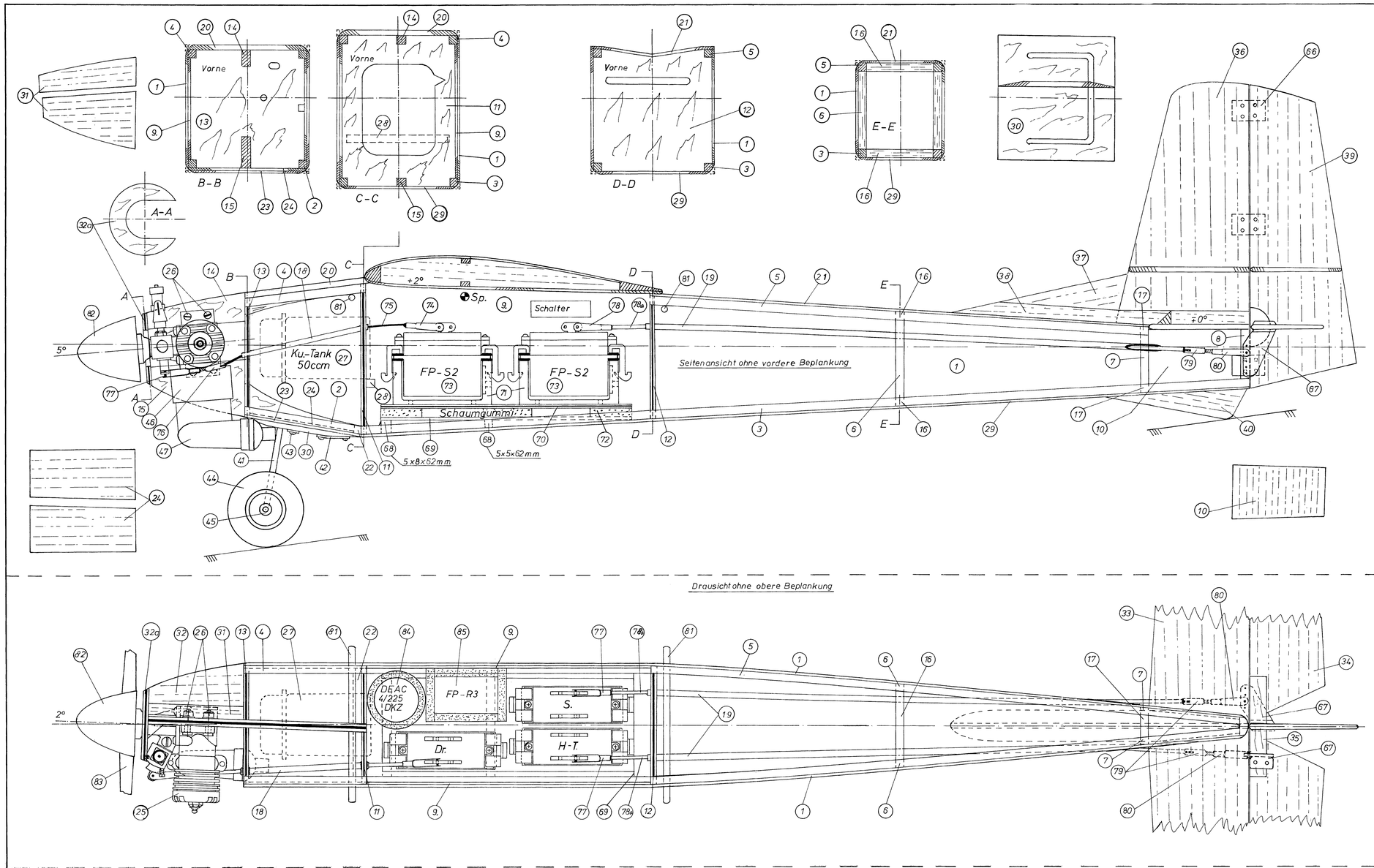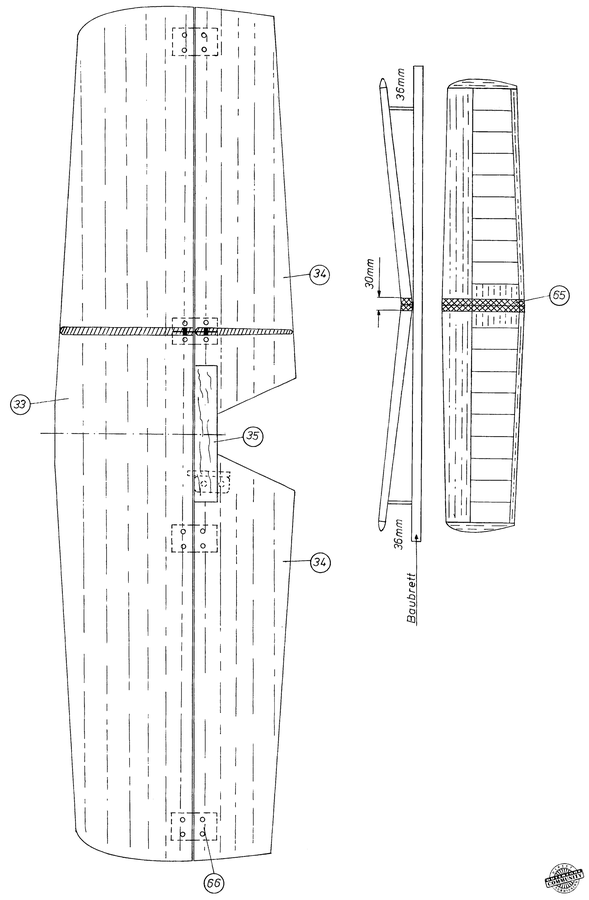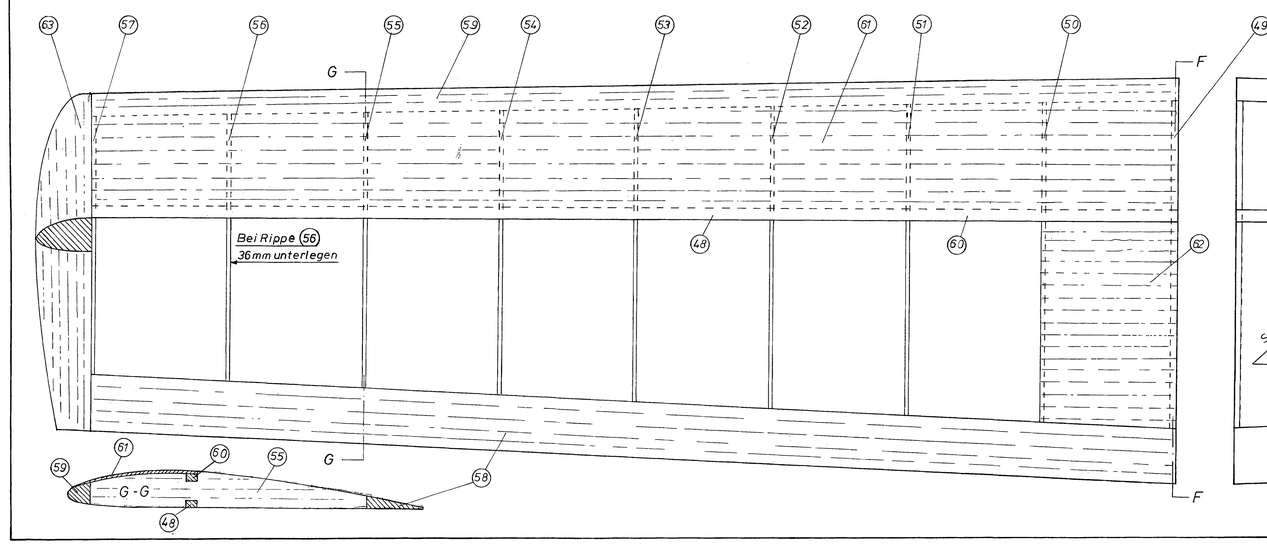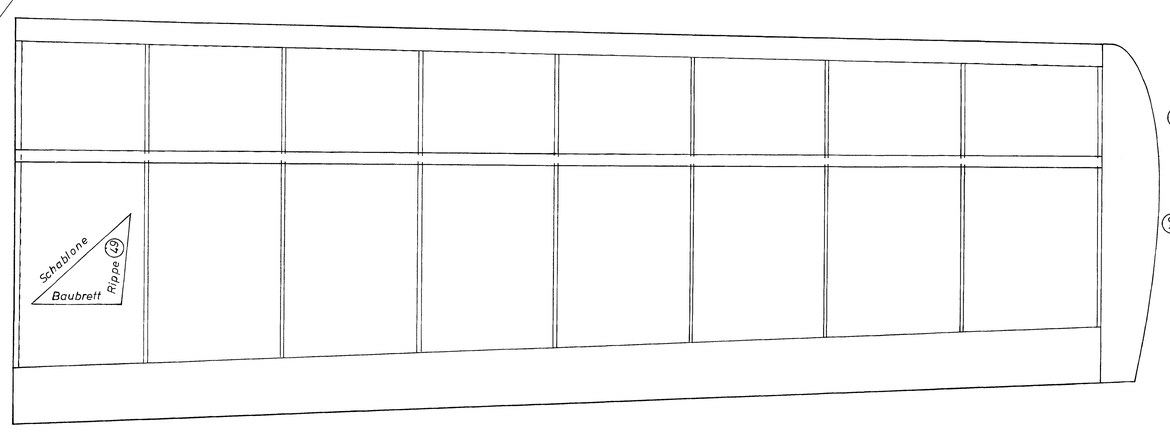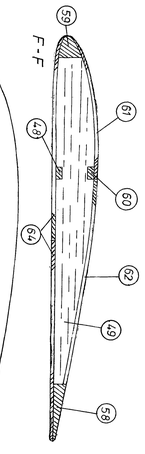
Nachdruck, auch auszugsweise, sowie gewerbliche Verwertung jeder Art verboten.